Poignée plate escamotable courte MA01

DESCRIPTION
Poignée en polyamide noir à clenche,
Extra plate,
Rotation à 90° droite ou gauche,
Version IP65,
Serrure complète avec 2 clés plastifiées.
Numéro de clé unique.

APPLICATIONS
Coffret technique, armoire électrique, imprimante,
Caisse automatique, Borne automatique, PLV, etc.

CARACTERISTIQUES TECHNIQUES

Epaisseur de porte :	Jusqu'à 3 mm (10 mm max avec vis de fixation longues)
Protection :	IP65
Finition :	Polyamide noir

Les cames sont à commander séparément.

Noter que l'entrainement de la came se fait par un trou carré de 8mm. La came peut être associée à une came à plots pour un verrouillage 3 points.

Poignée escamotable courte MA01(suite)

DIMENSIONS

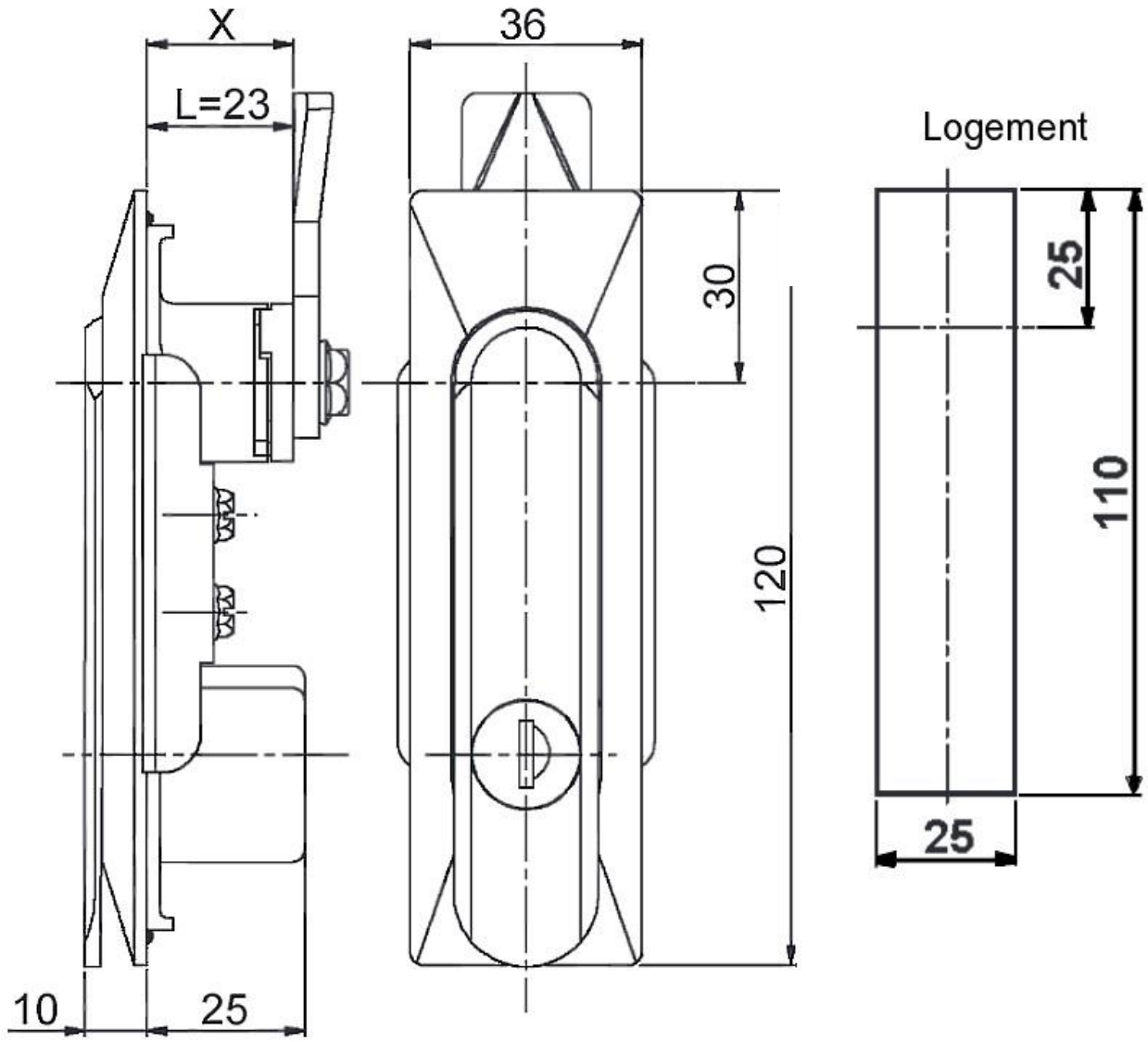

Référence :

PE1036120C8PN333

Les cames sont à commander séparément en précisant la distance X.
(Rayon de battement : 45mm)